基本参数 SPECIFICATIONS

额定电压 Rated voltage	V		220	230
输入频率 Power frequence	Hz	50/60		
输入功率 Input power	W		⩽4	4
输入电流 Input current	A		0.03	0.033
旋转方向 Rotation		CW,CCW(Free)		
工作温度 Operating temperature	° C	-15 To 125		
温 升 Temperature rise	K	⩽46		
绝缘等级 Insulation class		E		
绝缘强度 Insulation strength		AC1500V 50Hz/min		

输出转速与转矩 OUTPUT SPEED & TORQUE
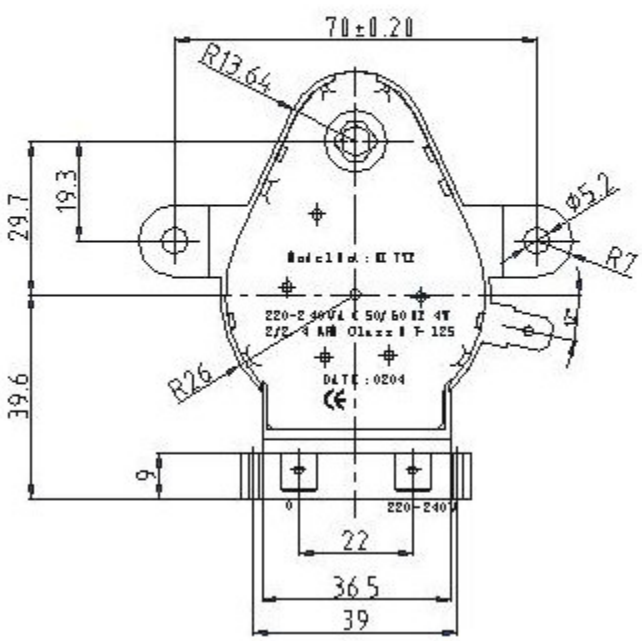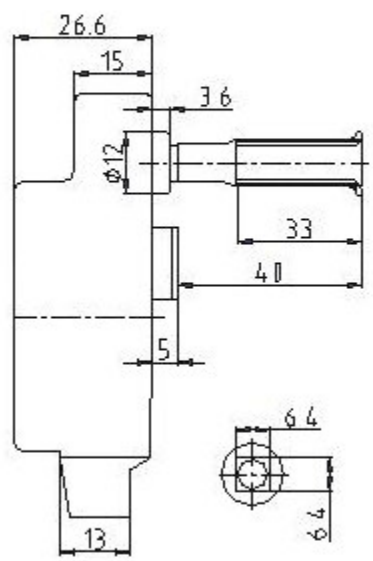
50Hz	输出转速 Output speed	r/min	2		
	输出转矩 Output torque	kg.cm	12